孝心義拳

極真の道

跳べ！若獅子

空高く

日本赤十字社災害義援金チャリティー　青少年健全育成チャリティー

２０２３千葉県空手道選手権大会

少年部団体戦

２０２３年１２月１０日（日）柏市中央体育館　主催 千葉県少年大会少年部団体戦実行委員　後援 柏市

大会役員紹介

大　会　会　長	浜田　穂積	（千葉県議会議員）
来　　賓	木村　哲也	（大会顧問、前衆議院議員）
	太田　和美	（柏市市長）
	今井　勝	（千葉下総支部顧問、千葉県議会議員）
	武田　正光	（千葉下総支部顧問、千葉県議会議員）
	山田　一一	（千葉北支部顧問、柏市議会議員）
	塚本　竜太郎	（千葉北支部相談役、柏市議会議員）
後　　援	柏　　市	
大会実行委員長	柿沼　英明	（千葉北支部支部長）
大会運営委員	極真会館千葉北支部	

大会実行委員

石田　伸太	（千葉南支部支部長）
竹石　　修	（千葉中央支部支部長）
塩島　　修	（千葉下総支部支部長）
足立　慎史	（東京城東小岩支部、千葉北西支部支部長）
福井　裕樹	（千葉東葛支部支部長）
荒田　昇毅	（千葉海浜支部支部長）
木立　裕之	（東京城東葛西支部支部長）

大会式次第

09:30　開場、受付開始

10:00　開会式
国歌吹奏
大会会長挨拶
大会実行委員長挨拶
来賓挨拶
チャリティー贈呈式
優勝杯返還
選手宣誓
ルール説明

10:30　試合開始

15:30　閉会式
表彰式
大会実行委員長挨拶
記念撮影、終了

コート表

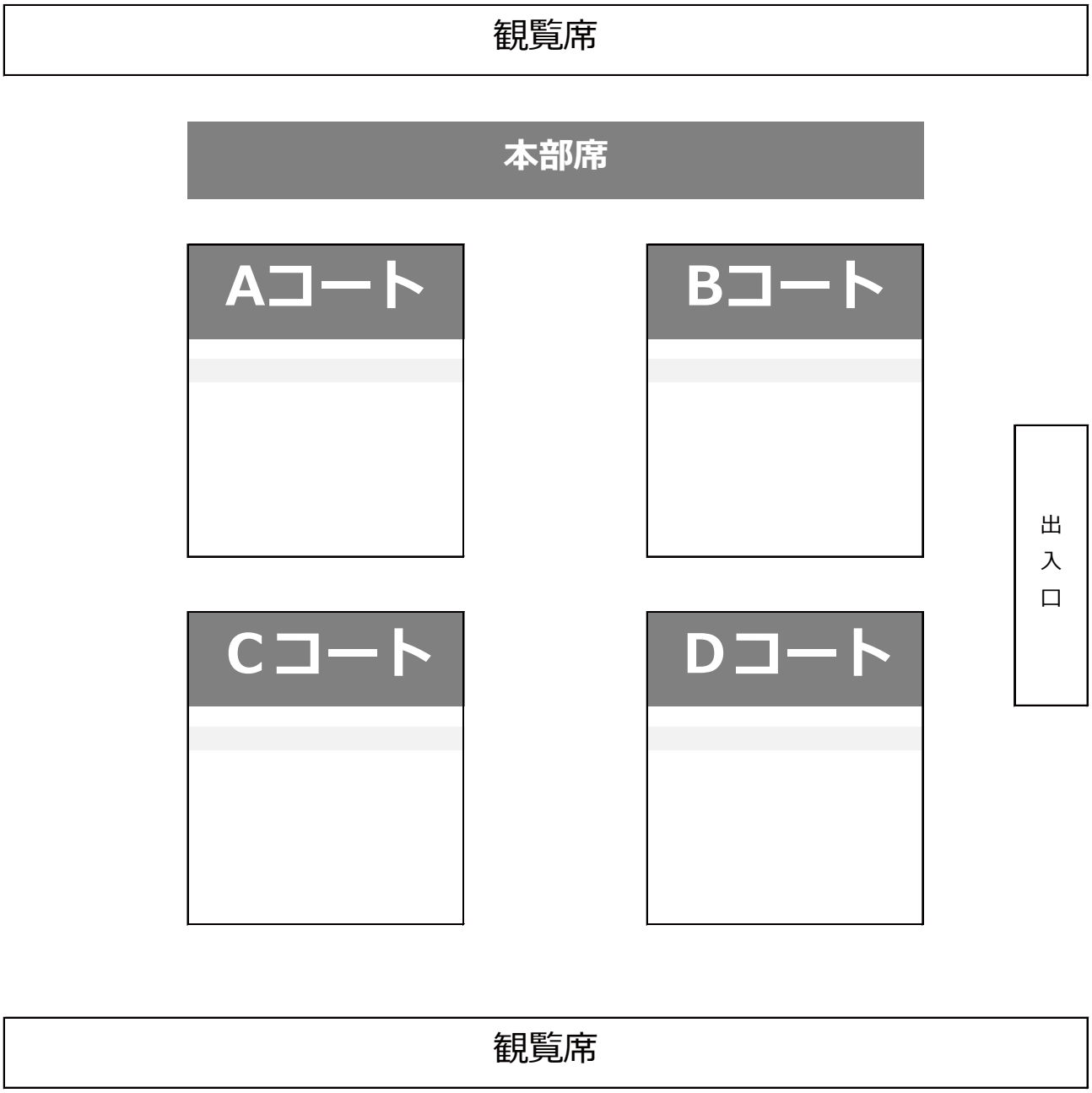

・通路、避難経路等での立ち見はご遠慮下さい

・１階アリーナ内へのご父兄、観戦者の入場はできません

・ルール、マナーを守ったご観戦にご協力ください

※スタッフの指示に従えない方はご退場いただく場合がございます。

男女混合の部トーナメント

中	千葉A
南	ちはら台
北	稲毛B
北	本八幡市川A
下	おおたかの森D
城	葛西B
北	イオンモール船橋・西船橋混合
下	せんげん台
中	蘇我・茂原混合
北	北習志野A
東	松戸B
北	津田沼B
北西	行徳A
北	白井A

松伏A	下
五井・木更津・久留里混合	南
船橋・武学塾・五香混合	北
愛宕・流山混合	下
勝田台A	北
小岩A	城
白井・勝田台・成田	北
おおたかの森A	下
武学塾・五香混合	北
稲毛A	北
葛西D	城
北習志野B	北
蘇我・浜野混合	中
津田沼A	北

下	松伏B
北	成田A
城	小岩B
北	武学塾B
下	おおたかの森B
北	船橋B
中	蘇我
北	イオンモール船橋A
下	おおたかの森E
城	葛西C
北	五香
直	三郷
南	五井・久留里混合
北	西船橋A

葛西A	城
北習志野・緑が丘混合	北
おゆみの	海
行徳B	北西
千葉B	中
おおたかの森C	下
船橋A	北
松戸A	東
白井・成田混合	北
我孫子	下
西船橋・五香混合	北
稲毛C	北
蘇我・いすみ混合	中
武学塾A	北

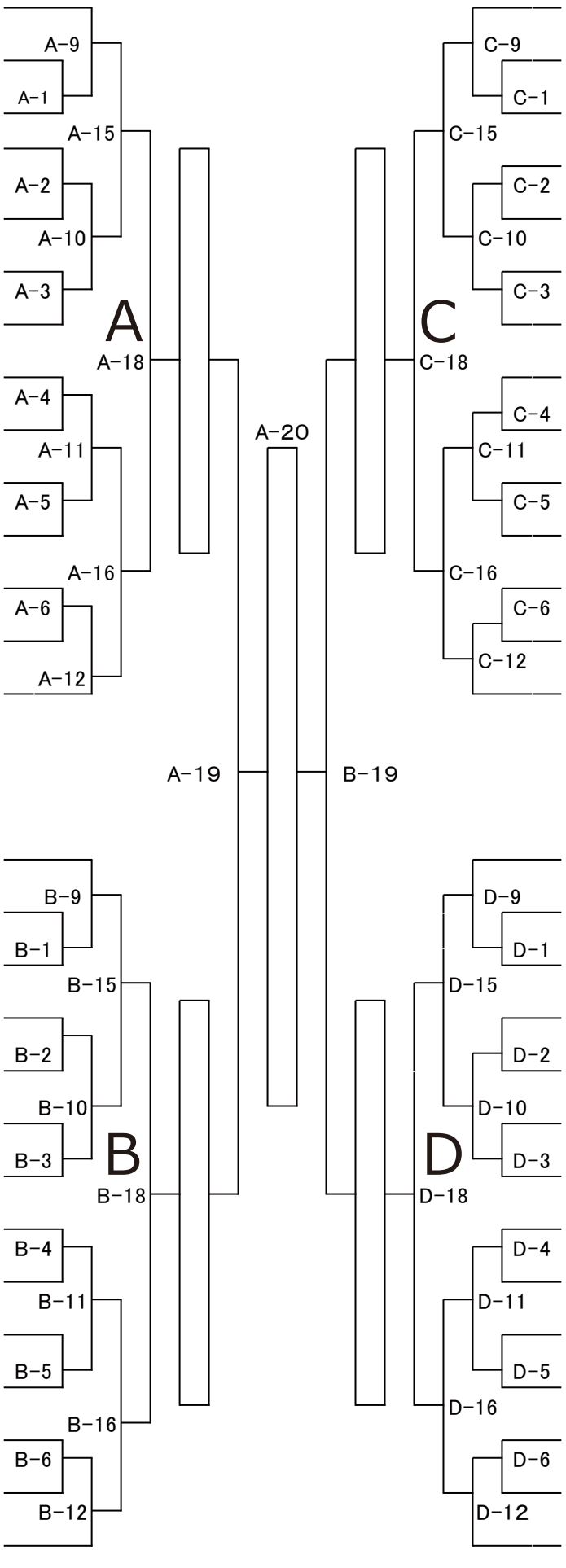

女子の部トーナメント

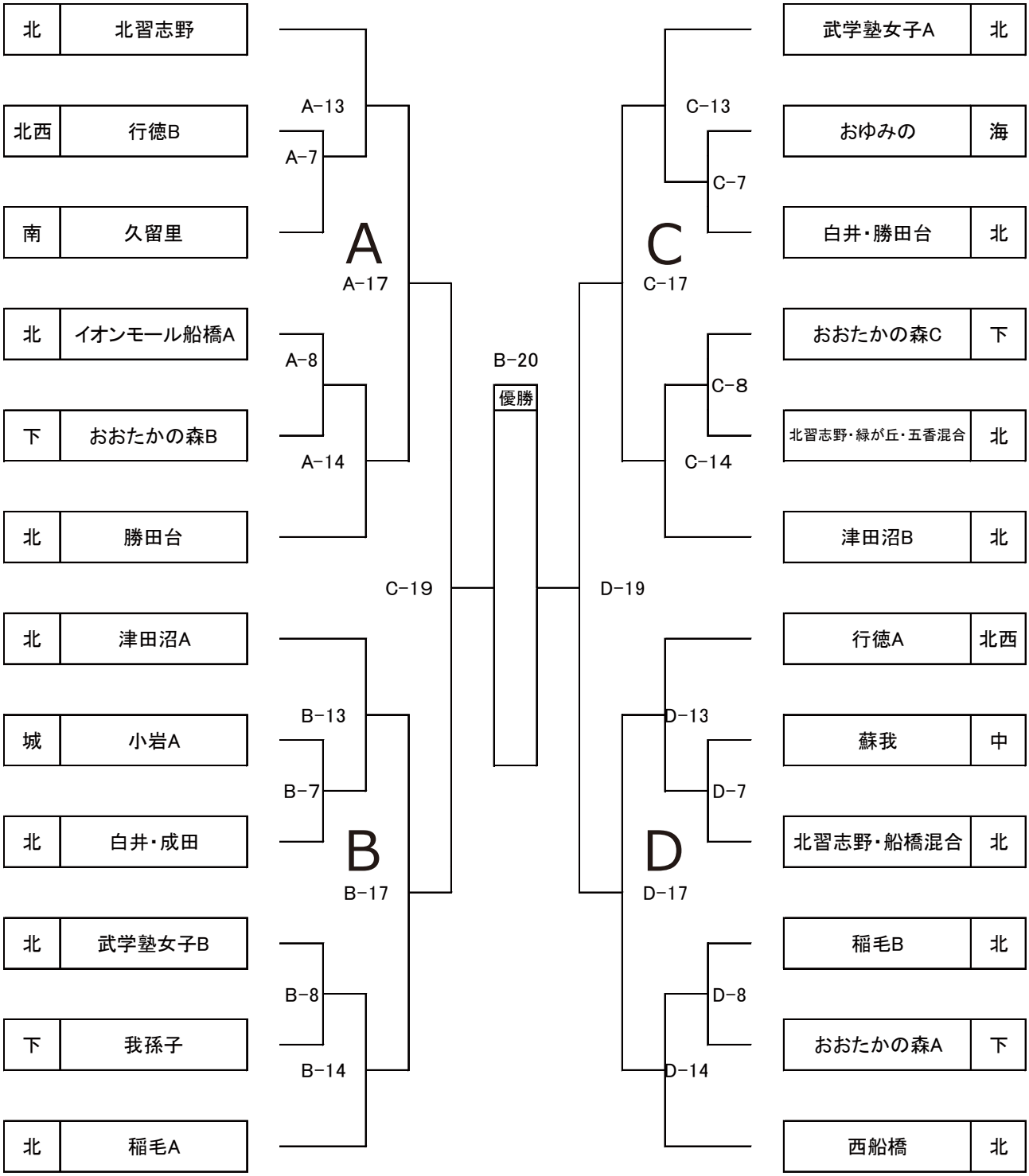
北 北習志野
北西 行徳B
南 久留里
北 イオンモール船橋A
下 おおたかの森B
北 勝田台
北 津田沼A
城 小岩A
北 白井・成田
北 武学塾女子B
下 我孫子
北 稲毛A
A-13
A-7
A
A-17
A-8
A-14
B-13
B-7
B
B-17
B-8
B-14
C-19
B-20
優勝
D-19
C-13
C-7
C
C-17
C-8
C-14
D-13
D-7
D
D-17
D-8
D-14
武学塾女子A 北
おゆみの 海
白井・勝田台 北
おおたかの森C 下
北習志野・緑が丘・五香混合 北
津田沼B 北
行徳A 北西
蘇我 中
北習志野・船橋混合 北
稲毛B 北
おおたかの森A 下
西船橋 北