日本赤十字社災害義援金チャリティー

2023 千葉県空手道選手権大会

同時開催：千葉県空手道型選手権大会

開催場所：野田市総合公園体育館

開催日程：2023年3月12日（日）

主催：国際空手道連盟極真会館　千葉下総支部

大会役員紹介

大会実行委員長　　塩島　修　（千葉下総支部支部長）
大会運営委員　　極真会館千葉下総支部道場生

大会協力支部長（50音順）

足立　慎史　（東京城東小岩支部、千葉北西支部支部長）
荒田　昇毅　（千葉海浜支部支部長）
石田　伸太　（千葉南支部支部長）
柿沼　英明　（千葉北支部支部長）
竹石　　修　（千葉中央支部支部長）
福井　裕樹　（千葉東葛支部支部長）

江口　芳治　（東京城西国分寺支部支部長）
杉村　多一郎　（本部直轄四谷・飯田橋・東松山・秩父・熊谷道場支部長）
田口　恭一　（東京城西世田谷東支部支部長）
徳田　忠邦　（大阪南支部支部長）

大会式次第

【午前の部】

09:15　開場、受付開始

09:45　開会式

大会実行委員長挨拶
ルール説明

10:15　試合開始

12:00　表彰式
大会実行委員長挨拶
記念撮影、午前の部終了

【午後の部】

13:00　受付開始

13:30　開会式

大会実行委員長挨拶
ルール説明

14:00　試合開始

17:00　閉会式・表彰式
大会実行委員長挨拶
記念撮影、終了

※試合の進行状況により時間が変動する場合があります。

【コート別カテゴリー】

午前　型の部

本部席

Aコート

1	型6歳～8歳の部	17名
4	型11歳の部	10名
6	型12歳～14歳の女子の部	5名
8	型一般部15歳以上　女子の部	4名

合計36名

Bコート

2	型9歳の部	14名
3	型10歳の部	12名
5	型12歳～14歳の男子の部	8名
7	型一般部15歳以上　男子の部	3名

合計37名

観覧席

午後　組手の部

本部席

Aコート

・女子の部　35歳以上　初級	4名
・女子の部　35歳以上　上級	2名
・壮年の部　35歳～39歳	7名
・壮年の部　40歳～44歳　初級	2名
・壮年の部　40歳～44歳　上級	2名
・壮年の部　45歳～49歳　初級	5名
・壮年の部　45歳～49歳　上級	4名
・壮年の部　50歳以上　上級	6名
・一般　初級の部	2名
・一般　中級の部	2名
・一般女子　選手権大会	4名
・一般男子　選手権大会	14名

合計54名

Bコート

・チャレンジ中学1年生男子の部	3名
・チャレンジ中学2・3年生男子の部	7名
・チャレンジ中学1年生女子の部	3名
・チャレンジ高校1年生男子の部	2名
・チャレンジ高校2・3年生男子の部	3名
・チャレンジ高校2・3年生女子の部	2名
・中学1年生の部（50kg未満）	3名
・中学1年生の部（50kg以上）	10名
・中学2・3年生の部（55kg未満）	3名
・中学2・3年生の部（55kg以上）	6名
・中学生女子の部（45kg未満）	2名
・中学生女子の部（45kg以上）	3名
・高校生男子の部	3名
・高校生女子の部	2名

合計52名

観覧席

【防具規定】

クラス	ヘッドガード	マウスガード	金的カップ男子	胴プロテクター	胸パッド女子	下腹部ガード女子	拳サポーター	スネサポーター	ヒザサポーター
中学生	公認	歯科医作成品	既製品	公認	公認	公認	公認	公認	公認
高校生	公認	歯科医作成品	既製品	なし	公認	公認	一撃オープンフィンガー	公認	公認
女子 女子壮年	公認	公認	なし	なし	公認	公認	一撃オープンフィンガー	公認	公認
壮年	公認	公認	既製品	なし	なし	なし	一撃オープンフィンガー	公認	公認
一般　白～黄	公認	公認	既製品	なし	なし	なし	一撃オープンフィンガー	公認	公認
女子選手権	公認（準決勝以降外す）	公認	なし	なし	公認	公認	一撃オープンフィンガー（準決勝以降外す）	公認（準決勝以降外す）	公認（準決勝以降外す）
一般選手権	なし	任意	既製品	なし	なし	なし	なし	なし	なし

※防具類は、必ず道着の中に着用。
※女子クラスの道着の中に着用するTシャツは、白色の無地のみ。
※中学生は、極真オフィシャルの帯止めを各自装着。
　高校生以上は、既製品帯止めか黒のビニールテープで各自留めておく。
※公認のマウスガードが必要なクラスで極真会館公認マウスガードを使用しない場合は、失格。
　購入の問い合わせは、極真会館医事委員会へ(045-439-5020)
※ゼッケンは当日配布します。
※道着の袖まくり禁止。(肘が隠れる長さにそろえること。規定の長さにみたなければ失格。)

【試合時間】

クラス	本戦	延長	体重判定	再延長
壮年、女子壮年	1分30秒	1分30秒	※体重判定軽い方が勝者	
中学生、中学生女子	1分30秒	1分30秒	3kg	1分30秒
高校生男子 高校生女子 女子 一般白～黄	2分	2分	3kg	2分
男女　選手権	予選 本戦2分、延長2分、体重判定10kg、再延長2分			
	準決勝以降 本戦3分、延長2分、再延長2分、体重判定10kg、再々延長2分			

選手の皆さんへ

一、 試合会場は道場と同じです。常に姿勢を正し、道場と同じ気持ちで行動しましょう。

一、 礼は、相手に心を伝えるものです。
「押忍」の3つの意味は「尊敬、感謝、忍耐」が伝わる礼をしましょう。

一、 試合場に上がる前には、一礼をしましょう。
運営スタッフ、審判員、応援してくれる皆さんに感謝の気持ちを伝えましょう。

一、 試合にはお互いを尊重して挑み、試合終了時は感謝の気持ちを込めた握手をしましょう。

指導者、セコンド、応援の皆さんへ

一、 開会式、閉会式、表彰式では静粛にお願い致します。

一、 大会が円滑、そして安全に進行するよう、審判員や運営スタッフの指示には必ず従って下さい。

一、 保護者の方は選手を試合場に送り出したら、運営スタッフ、審判員に全てを任せ、お子さんの頑張りを温かく見守って下さい。

一、 ゴミは各自持ち帰り、会場を汚さないようにお願いします。

【午前　型の部】

型　クラスNo1　6歳～8歳の部（17名）			決勝進出6名　入賞3名		Aコート
1	中山　瑛斗（なかやま　えいと）	千葉下総・松伏	10	伊藤　紘臣（いとう　ひろおみ）	千葉中央・千葉
2	東　晃平（あずま　こうへい）	千葉中央・佐原	11	近藤　光（こんどう　ひかる）	千葉北・イオン船橋
3	森田　剛士朗（もりた　こうしろう）	千葉下総・松伏	12	金子　祥大（かねこ　しょうた）	千葉中央・千葉
4	王　煜堯（わん　ゆうたか）	千葉北・白井	13	上坂　凛（うえさか　りん）	千葉海浜・おゆみの
5	矢代　旭（やしろ　あさひ）	千葉中央・千葉	14	小田切　智紀（おだぎり　ともき）	千葉北西・行徳
6	菅野　達輝（すがの　たつき）	千葉北西・行徳	15	齊藤　元気（さいとう　げんき）	千葉中央・千葉
7	武田　大輝（たけだ　だいき）	千葉中央・千葉	16	指田　ウィル（さしだ　うぃる）	千葉下総・松伏
8	佐々木　礼慈（ささき　れいじ）	千葉下総・松伏	17	目黒　結菜（めぐろ　ゆいな）	千葉北・津田沼
9	中村　櫂（なかむら　かい）	千葉北・津田沼			

型　クラスNo2　9歳の部（14名）			決勝進出6名　入賞3名		Bコート
18	勝　麻哉（すぐれ　あさや）	千葉中央・千葉	25	阿曽　心（あそ　こころ）	千葉北・北習志野
19	日野　雄太（ひの　ゆうだい）	千葉北・北習志野	26	金子　諒祐（かねこ　りょうすけ）	千葉中央・千葉
20	永田　真菜（ながた　まな）	城東小岩・小岩	27	稲垣　麟太郎（いながき　りんたろう）	千葉北西・新浦安
21	関　椛（せき　もみじ）	千葉北・武学塾船橋	28	大野　日斐人（おおの　ひびと）	千葉北・北習志野
22	狩野　湊斗（かの　みなと）	千葉下総・松伏	29	佐々木　龍成（ささき　りゅうせい）	千葉下総・松伏
23	小林　瑠衣（こばやし　るい）	千葉北・武学塾船橋	30	安部　潤之助（あべ　じゅんのすけ）	千葉北・五香
24	塩田　大輔（しおた　だいすけ）	千葉海浜・おゆみの	31	山本　実佑（やまもと　みゆ）	千葉海浜・おゆみの

型　クラスNo3　10歳の部（12名）			決勝進出6名　入賞3名		Bコート
32	門田　真和（かどた　まな）	千葉北・津田沼	38	堀江　晴（ほりえ　はる）	千葉北西・行徳
33	新沼 スレスタ 珠里（にいぬま　すれすた　しゅり）	千葉北西・行徳	39	中村　颯希（なかむら　さつき）	千葉中央・いすみ
34	鈴木　優羽雅（すずき　ゆうが）	千葉中央・千葉	40	田中　正暉（たなか　まさき）	千葉北・船橋
35	矢内　要（やない　かなめ）	千葉北	41	鈴木　柊真（すずき　とうま）	千葉海浜・おゆみの
36	髙嶋　結羽（たかしま　ゆうわ）	千葉南・五井	42	山尾　政翔（やまお　まさと）	千葉北西・行徳
37	新宅　大護（しんたく　だいご）	千葉北・津田沼	43	衞藤　圭佑（えとう　けいすけ）	千葉北・武学塾イオン

型　クラスNo4　11歳の部（10名）			決勝進出6名　入賞3名		Aコート
44	相馬　大和（そうま　やまと）	千葉中央・いすみ	49	髙山　陽葵（たかやま　ひまり）	千葉北・北習志野
45	柴﨑　碧心（しばさき　あいみ）	千葉北・西船橋	50	指田　グレース（さしだ　ぐれーす）	千葉下総・松伏
46	飯村　琉梧（いいむら　りゅうご）	千葉下総・松伏	51	齊藤　大陽（さいとう　たいよう）	千葉中央・千葉
47	松尾　知怜（まつお　ちさと）	千葉北・武学塾イオン	52	醍醐　ななみ（だいご）	千葉北西・新浦安
48	矢代　凌雅（やしろ　りょうが）	千葉中央・千葉	53	石井　琉誠（いしい　りゅうせい）	千葉北・船橋

【午前　型の部】

型　クラスNo5　12歳～14歳の男子の部（8名）			決勝進出6名　入賞3名		Bコート
54	髙本（たかもと）　陸（りく）	千葉北・武学塾イオン	58	初根（はつね）　優斗（ひろと）	千葉中央・千葉
55	小林（こばやし）　遥馬（はるま）	千葉中央・佐原	59	堀江（ほりえ）　空（そら）	千葉北西・行徳
56	山尾（やまお）　悠翔（ゆうと）	千葉北西・行徳	60	落合（おちあい）　秀成（しゅうせい）	千葉下総・松伏
57	古谷（ふるや）　海夏斗（みなと）	千葉南・千倉	61	マナンダール（まなんだーる）　ニリビック（にりびっく）　ブッダ（ぶっだ）	千葉中央・千葉

型　クラスNo6　12歳～14歳の女子の部（5名）			決勝進出5名　入賞3名		Aコート
62	齋藤（さいとう）　栞（しおり）	千葉北・北習志野	65	山越（やまこし）　心和（ここな）	千葉海浜・おゆみの
63	河合（かわい）　智香（ちか）	千葉南・市原五井	66	榎本（えのもと）　眞央（まお）	千葉北・稲毛
64	門田（かどた）　真朱（しん）	千葉北・津田沼			

型　クラスNo7　一般部15歳以上　男子の部（3名）			決勝進出3名　入賞1名		Bコート
67	佐久間（さくま）　大典（ひろのり）	千葉中央・佐原	69	早川（はやかわ）　満（みつる）	千葉南
68	中野（なかの）　琉生（るい）	千葉北・緑ヶ丘			

型　クラスNo8　一般部15歳以上　女子の部（4名）			決勝進出4名　入賞2名		Aコート
70	TRAN THI ANH TUYET（ちゃん　てぃ　あいん　とぅえっと）	千葉北・西船橋	72	阿曽（あそ）　詩織（しおり）	千葉北・北習志野
71	吉田（よしだ）　暁葉（あきは）	千葉南・市原五井	73	岡本（おかもと）　悠希（ゆき）	千葉北・船橋

【午後　組手の部】

チャレンジクラス中学1年生男子の部（3名）

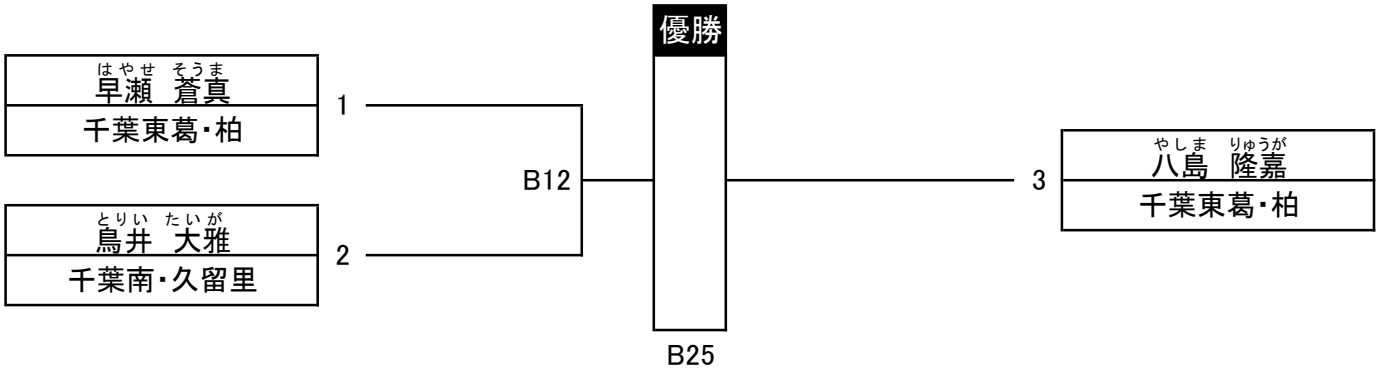

チャレンジクラス中学2・3年生男子の部（7名）

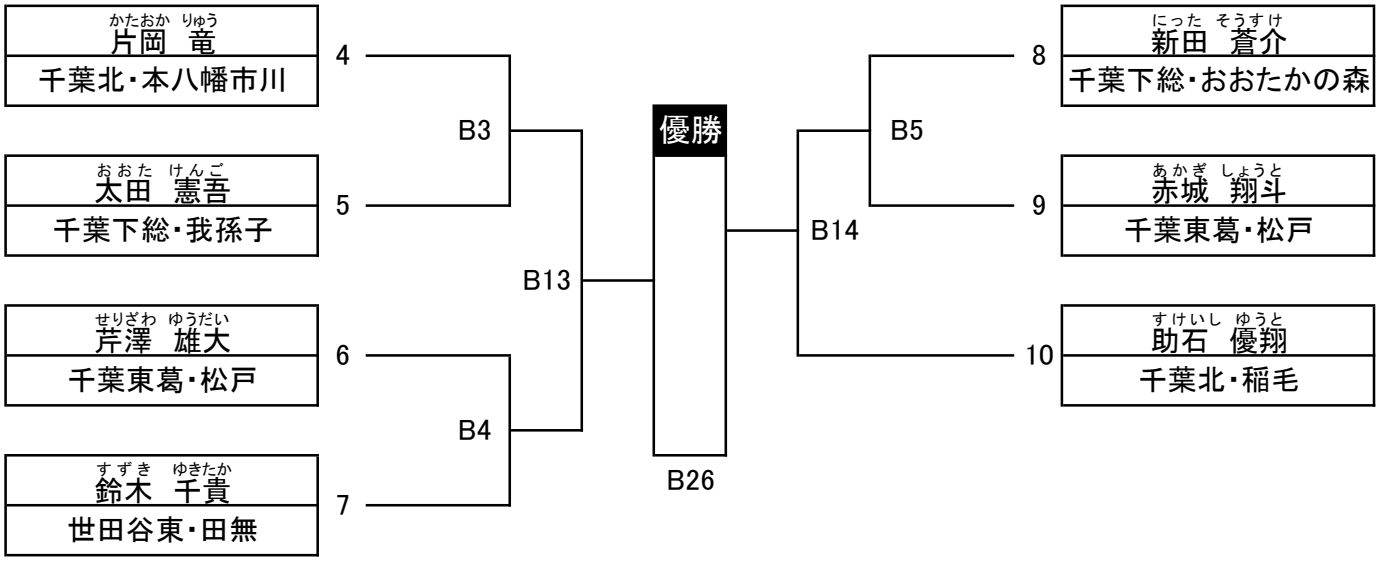

チャレンジクラス中学1年生女子の部（3名）

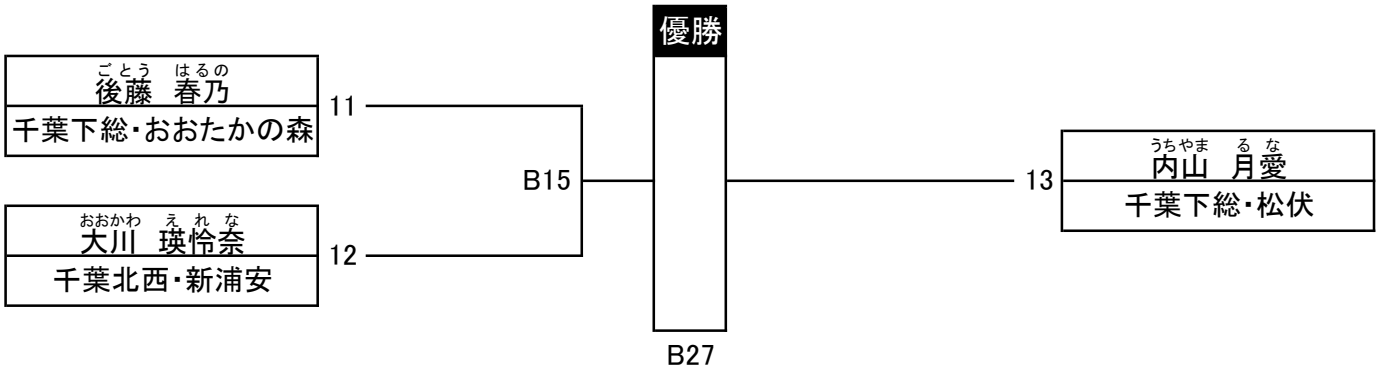

チャレンジクラス高校1年生男子の部（2名）

【午後　組手の部】

チャレンジクラス高校2・3年生男子の部（3名）

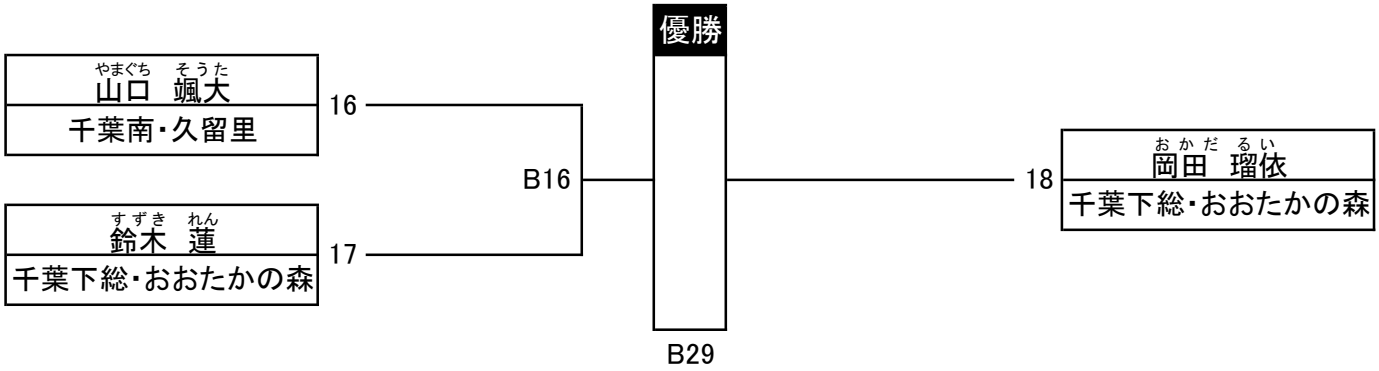

チャレンジクラス高校2・3年生女子の部（2名）

中学1年生の部（50kg未満）（3名）

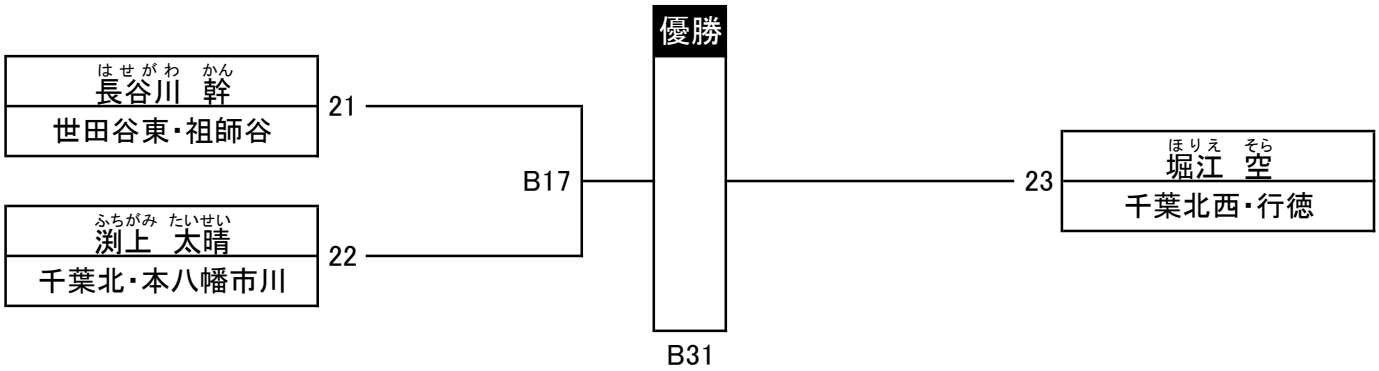

中学1年生の部（50kg以上）（10名）

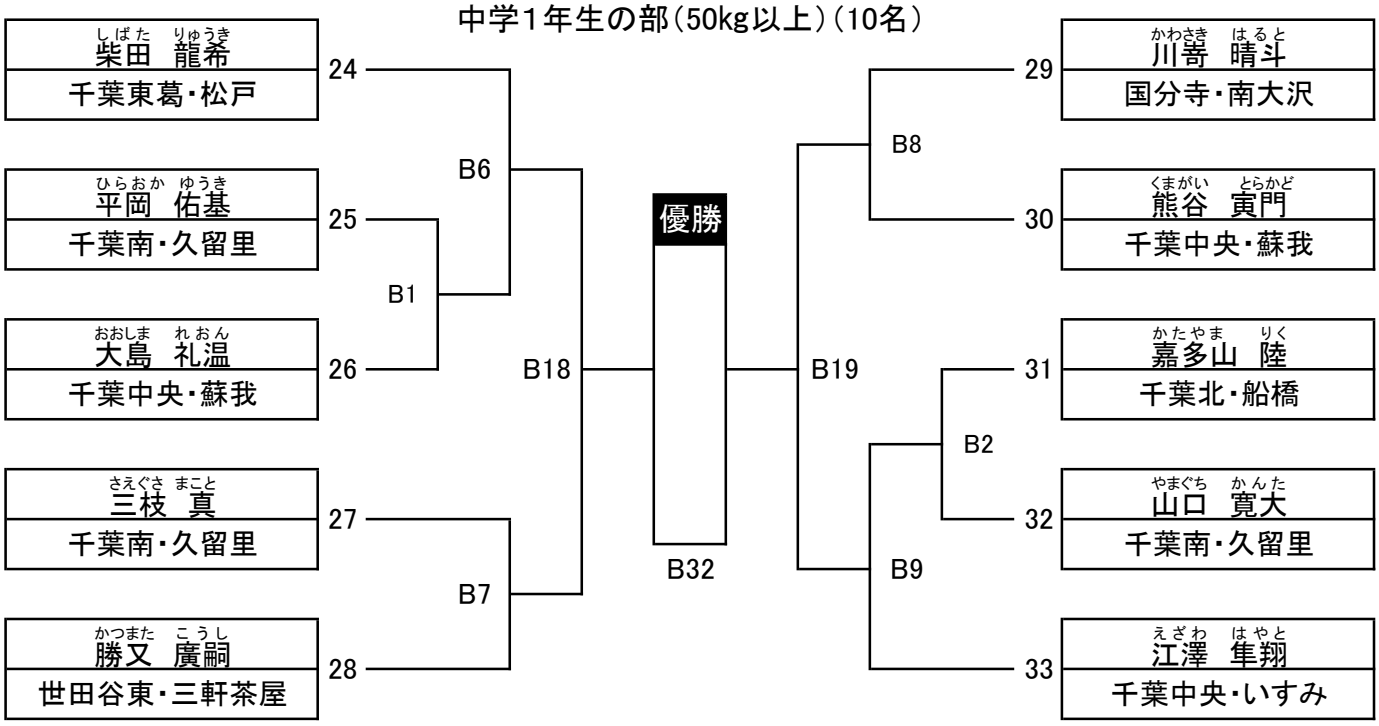

【午後　組手の部】

中学2・3年生の部（55kg未満）（3名）

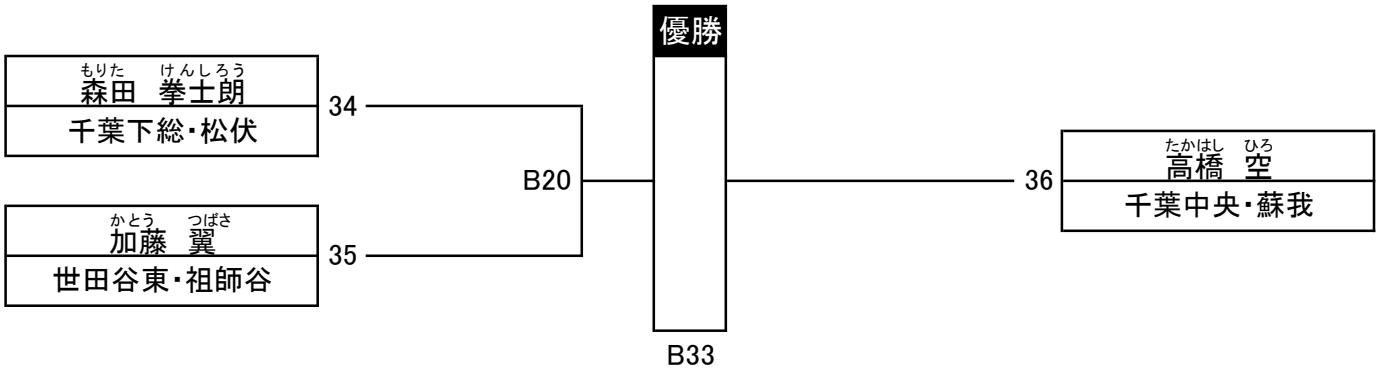

中学2・3年生の部（55kg以上）（6名）

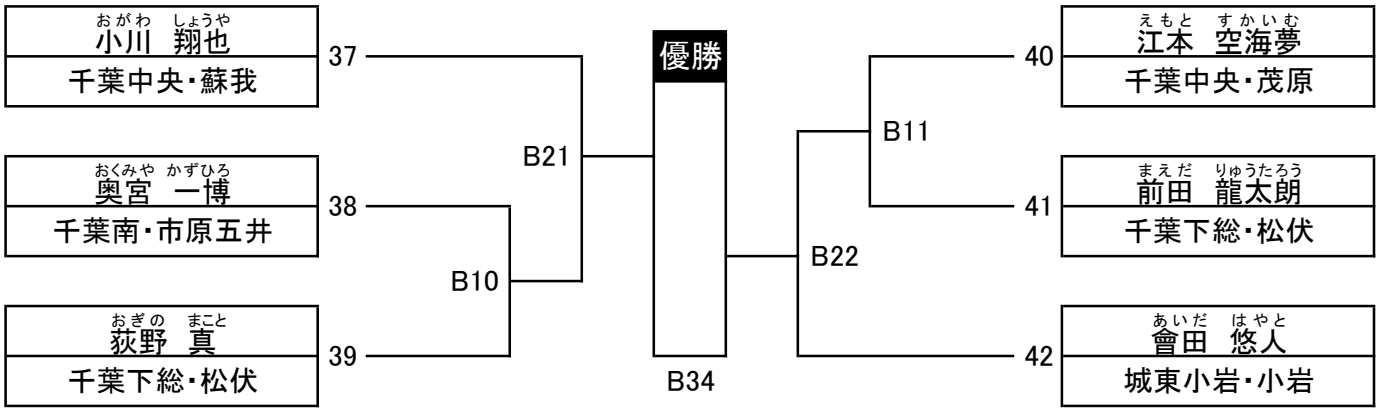

中学生女子の部（45kg未満）（2名）

中学生女子の部（45kg以上）（3名）

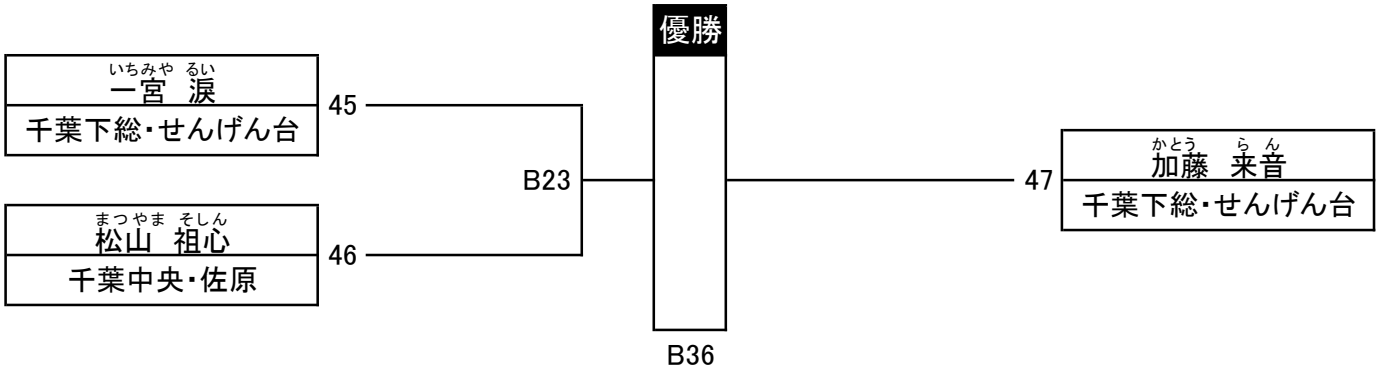

【午後　組手の部】

高校生男子の部（3名）

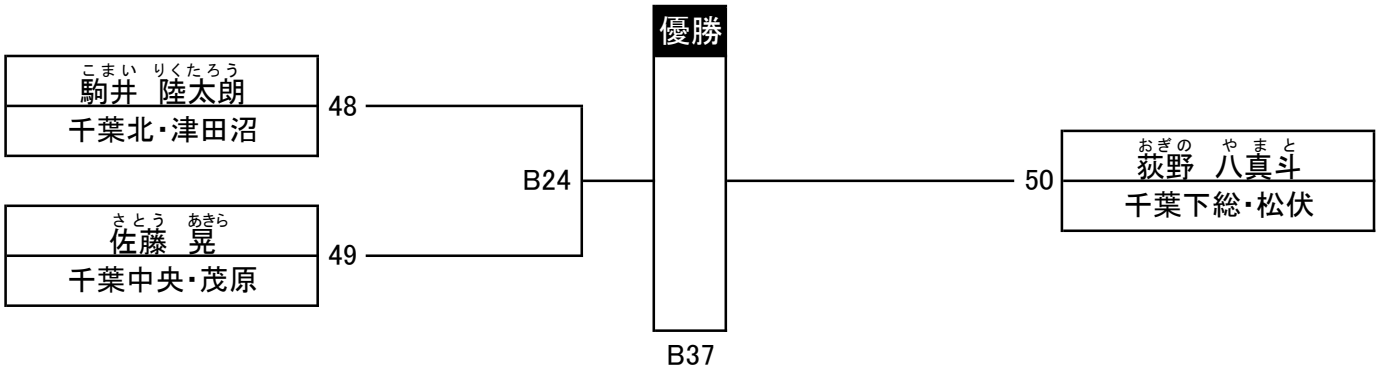

高校生女子の部（2名）

女子の部　35歳以上　初級（4名）

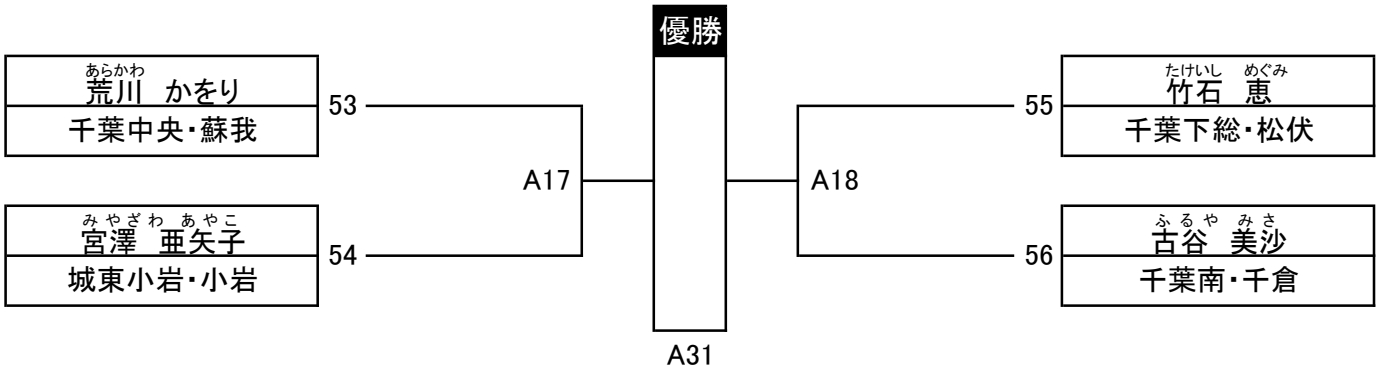

女子の部　35歳以上　上級（2名）

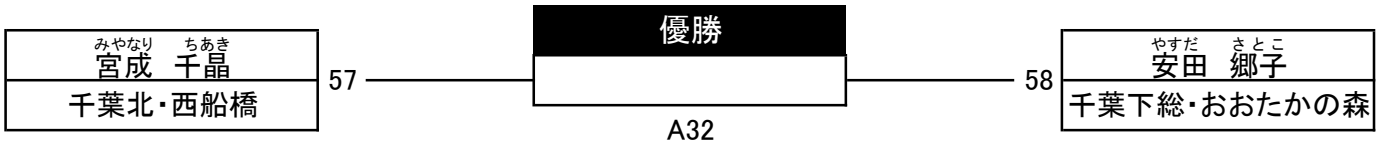

【午後　組手の部】

壮年の部　35歳～39歳（7名）

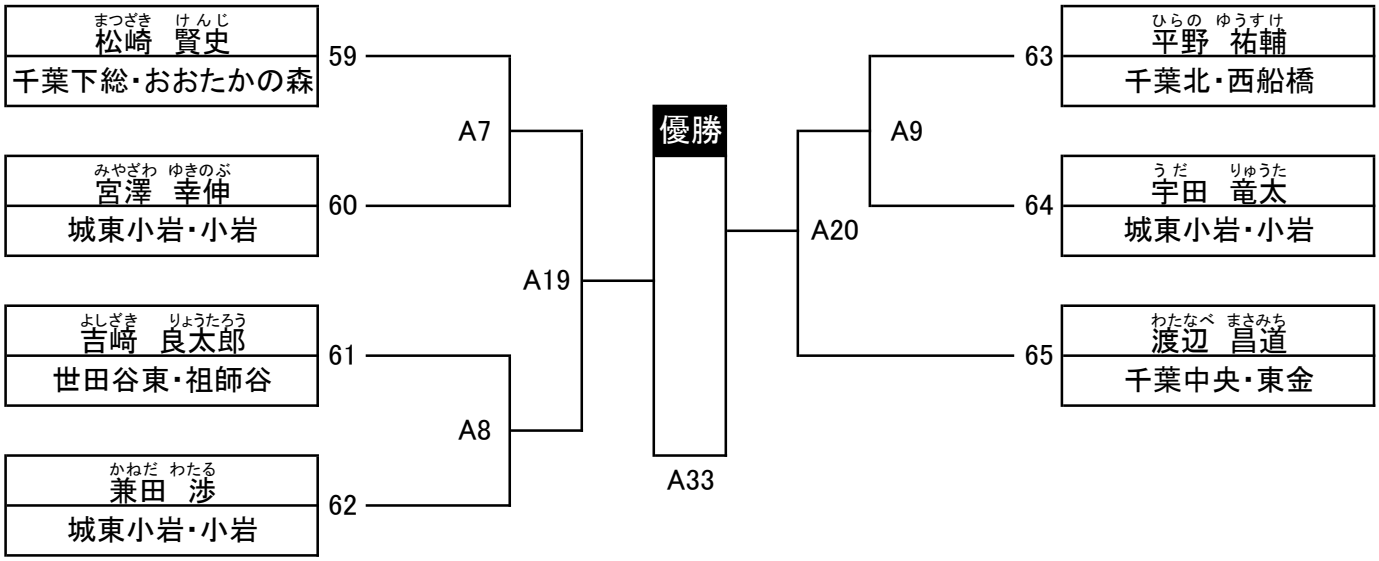

壮年の部　40歳～44歳　初級（白～黄帯）（2名）

壮年の部　40歳～44歳　上級（緑帯以上）（2名）

壮年の部　45歳～49歳　初級（白～黄帯）（5名）

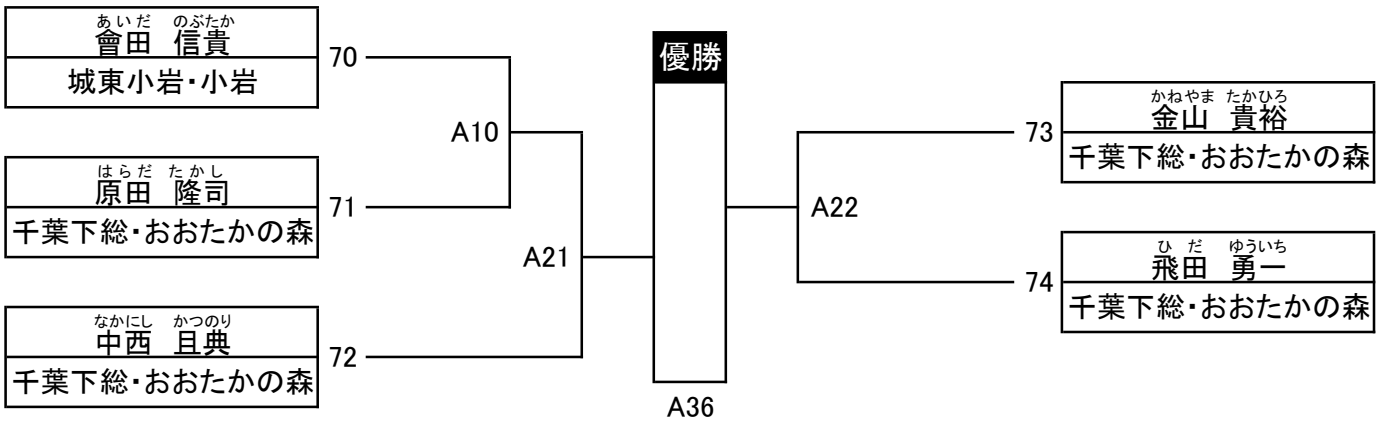

【午後　組手の部】

壮年の部　45歳～49歳　上級（緑帯以上）（4名）

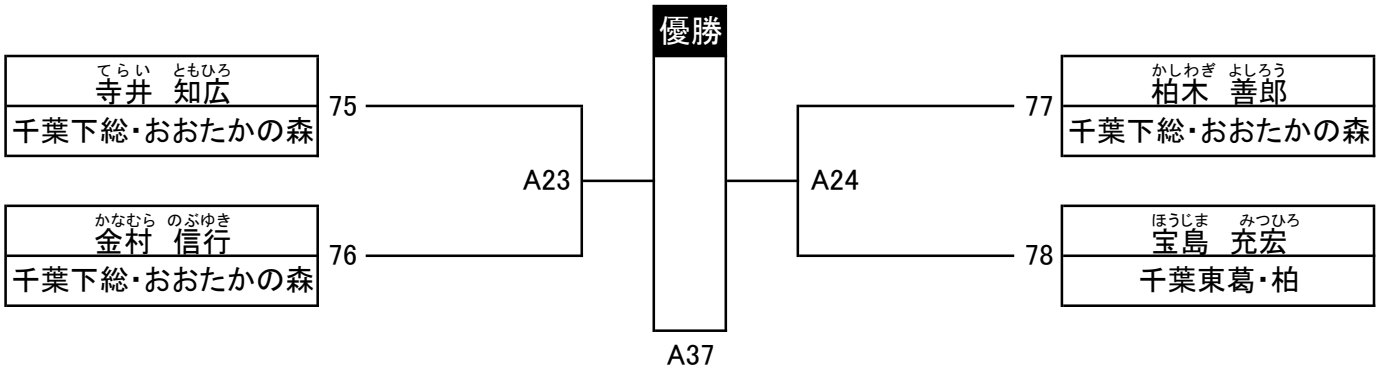

壮年の部　50歳以上　上級（緑帯以上）（6名）

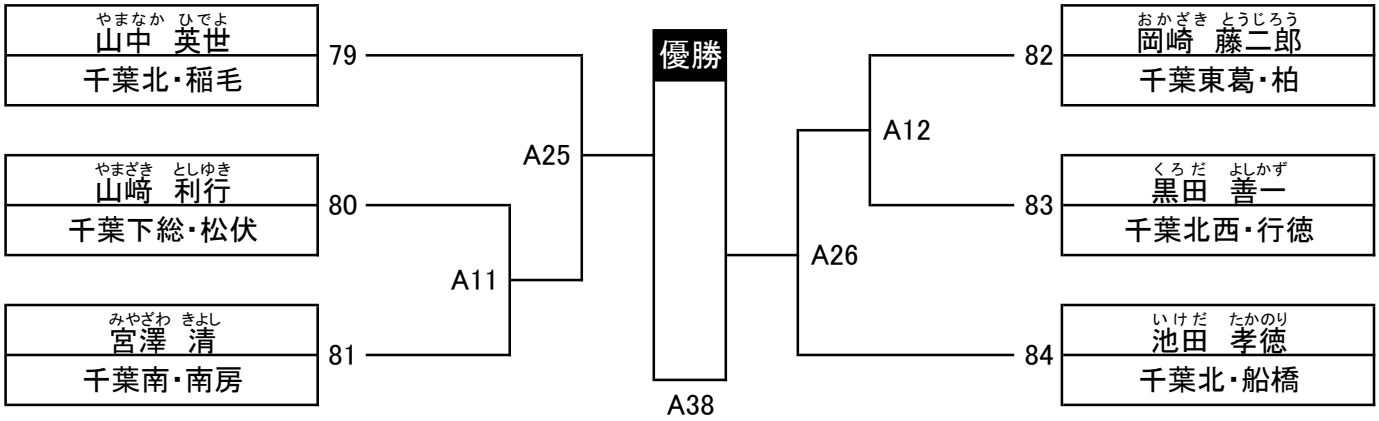

一般　初級の部（2名）

一般　中級の部（2名）

【午後　組手の部】

一般女子　選手権大会（4名）

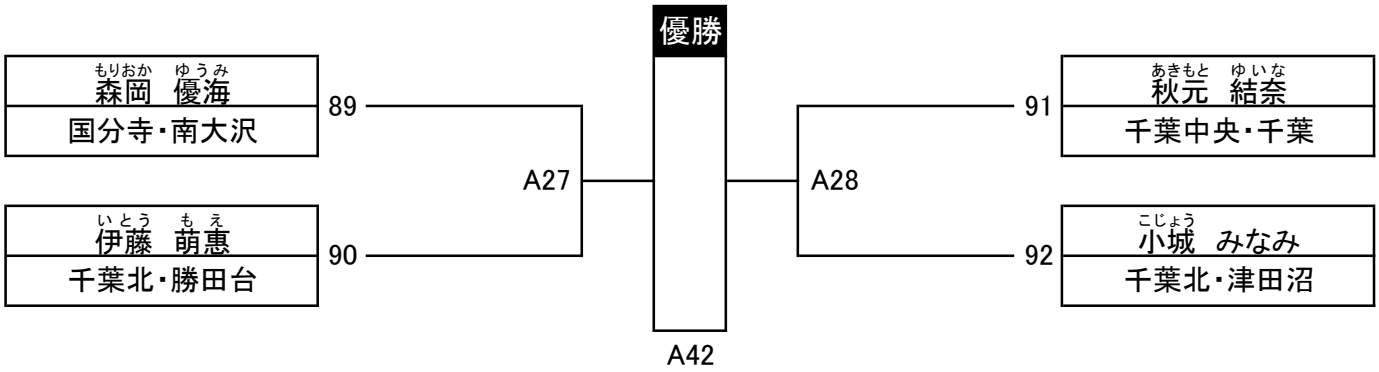

一般男子　選手権大会（14名）

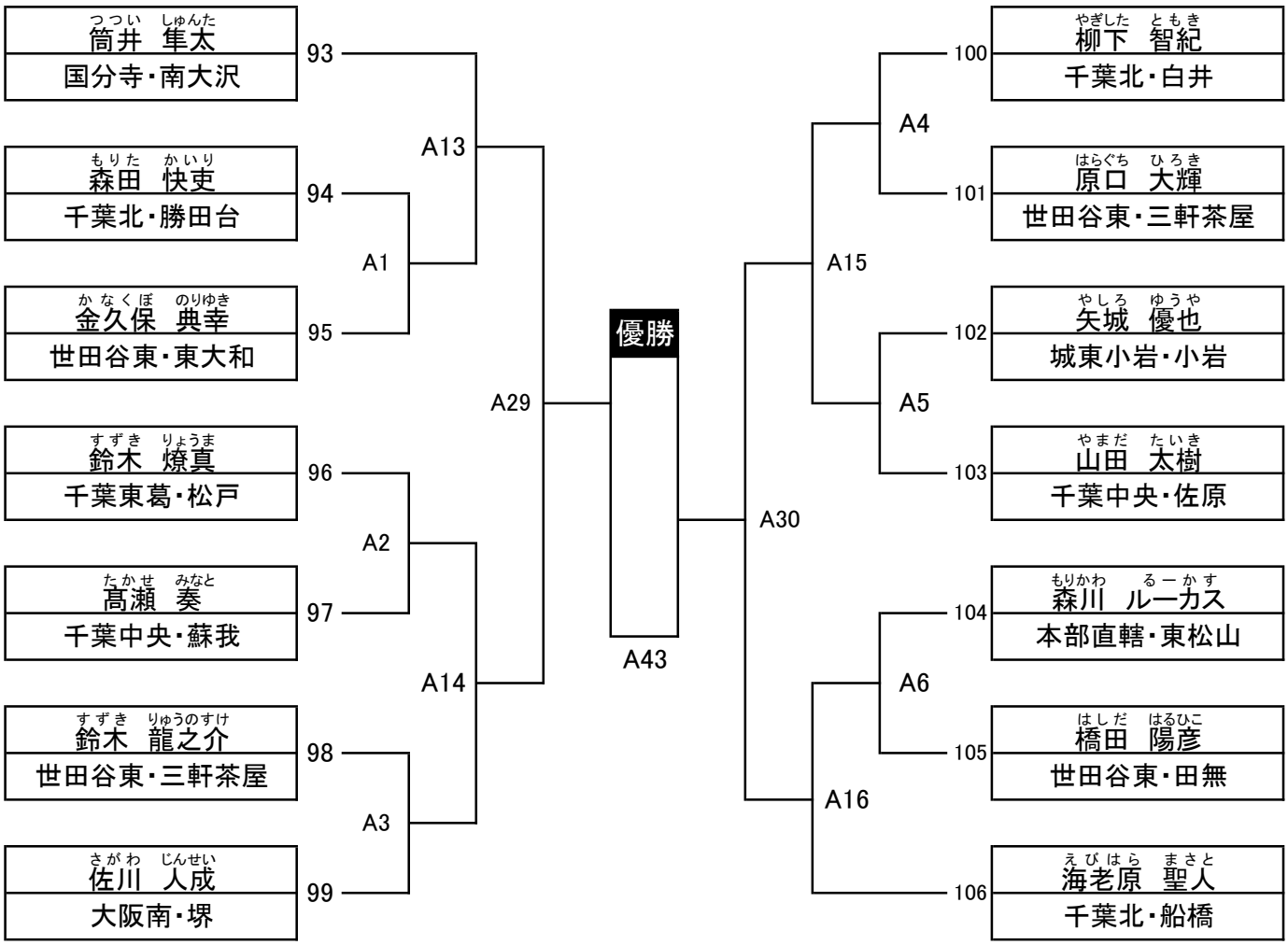

三位決定戦

第13回オープントーナメント

全世界空手道選手権大会

2023年11月17日（金） 18日（土） 19日（日）
東京体育館

千葉から
世界へ

千葉海浜支部

荒田　昇毅

第13回全世界空手道選手権大会
日本代表

千葉下総支部

鵜沢　菜南

第13回全世界空手道選手権大会
日本代表

極真会

努力は素質を上回り

気力は実力を越える。